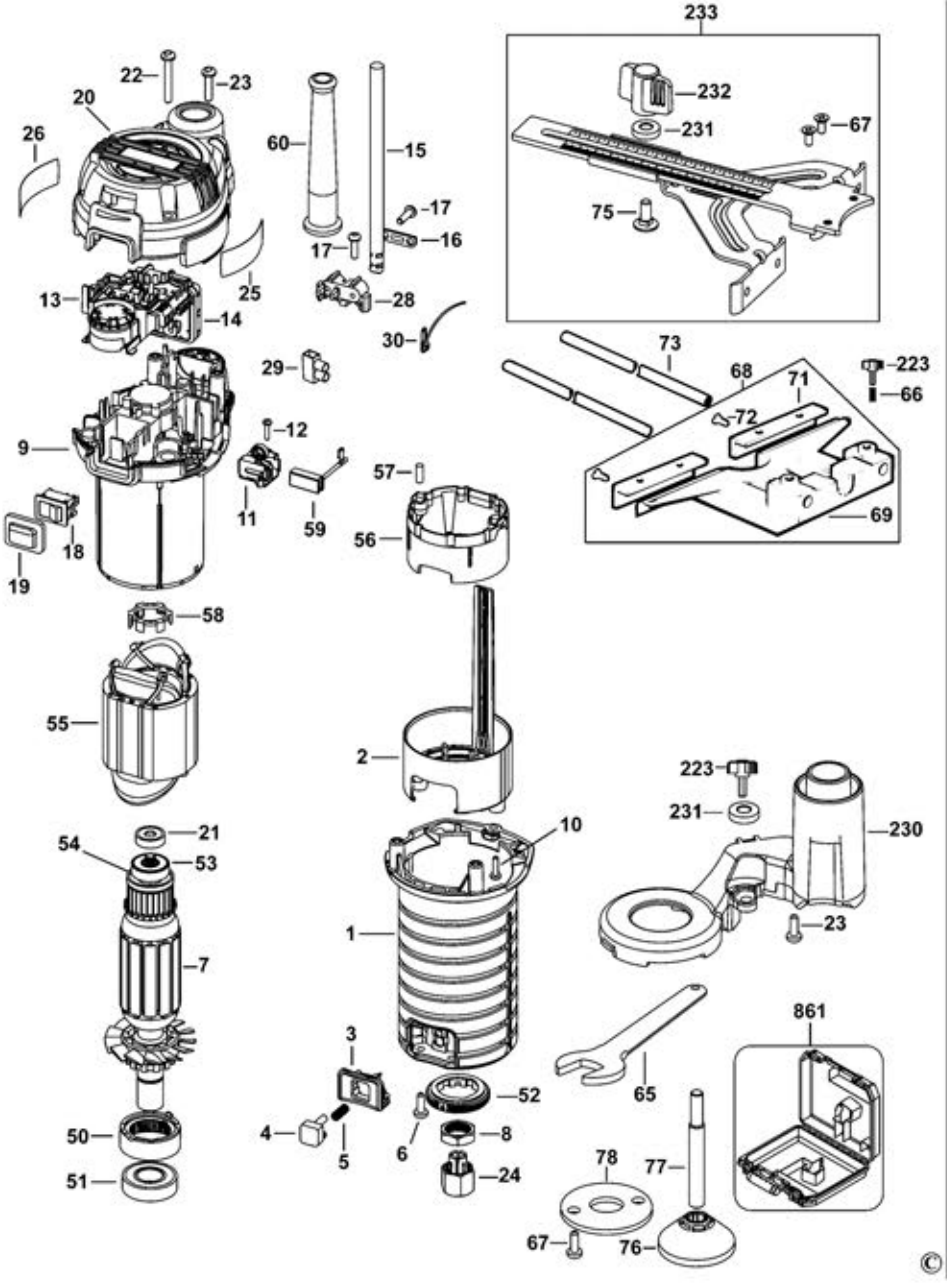
233
232
231
67
75
22
23
20
26
60
15
17
16
25
13
14
28
30
29
73
68
71
72
223
66
69
9
12
11
59
57
56
18
19
58
55
2
223
231
230
10
54
21
53
1
23
7
3
52
861
65
50
4
5
6
8
24
51
78
77
67
76

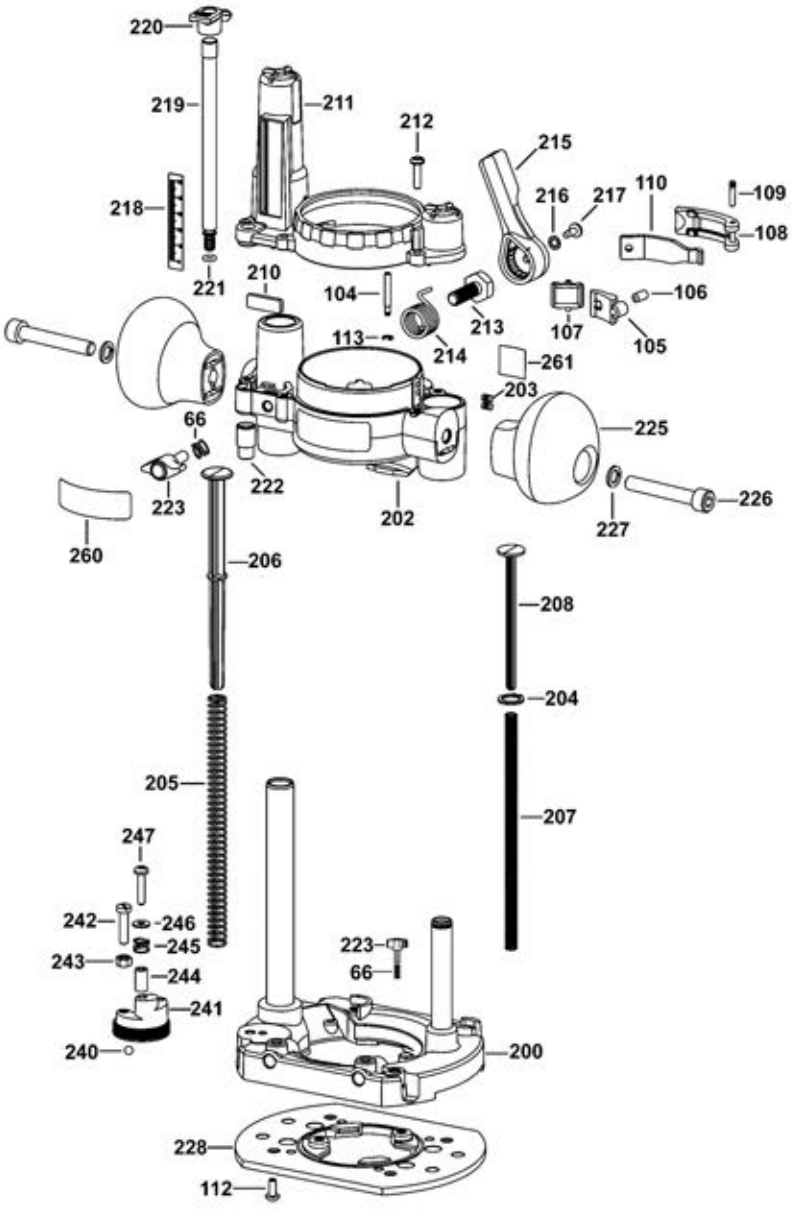
220
219
211
212
215
218
216
217
110
109
108
221
210
104
213
107
106
105
113
214
261
203
66
225
222
202
223
226
227
260
206
208
204
205
207
247
242
246
245
243
244
241
223
66
240
200
228
112