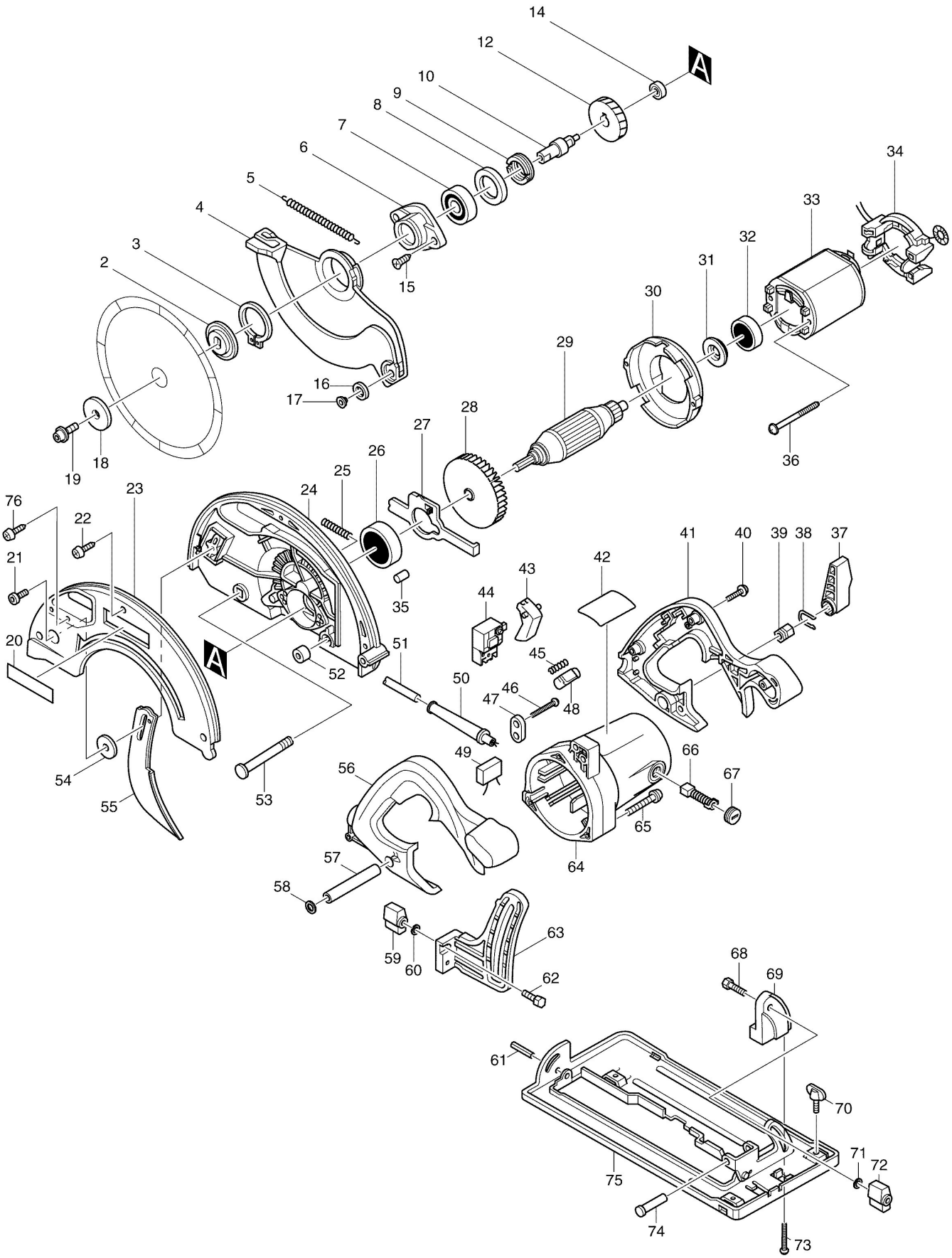
14
12
A
10
9
8
7
6
5
4
3
2
15
16
17
19
18
34
33
32
31
30
29
28
27
26
25
24
23
76
22
21
20
A
52
51
50
35
44
43
42
41
40
39
38
37
45
46
47
48
49
54
55
53
56
57
58
59
60
63
62
66
67
65
64
68
69
61
70
71
72
75
74
73