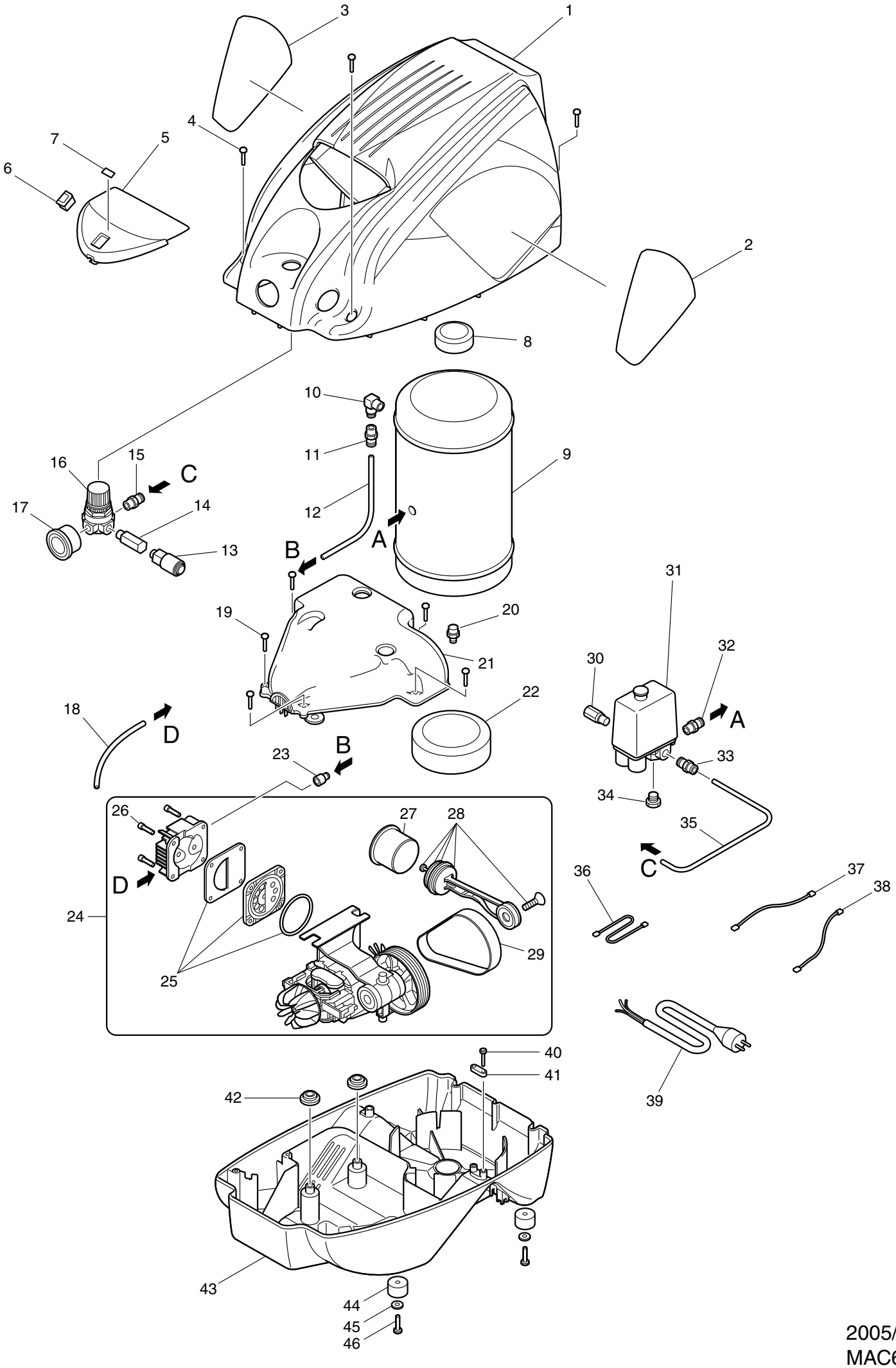


2005/01
MAC610