Parts Breakdown

DCS340

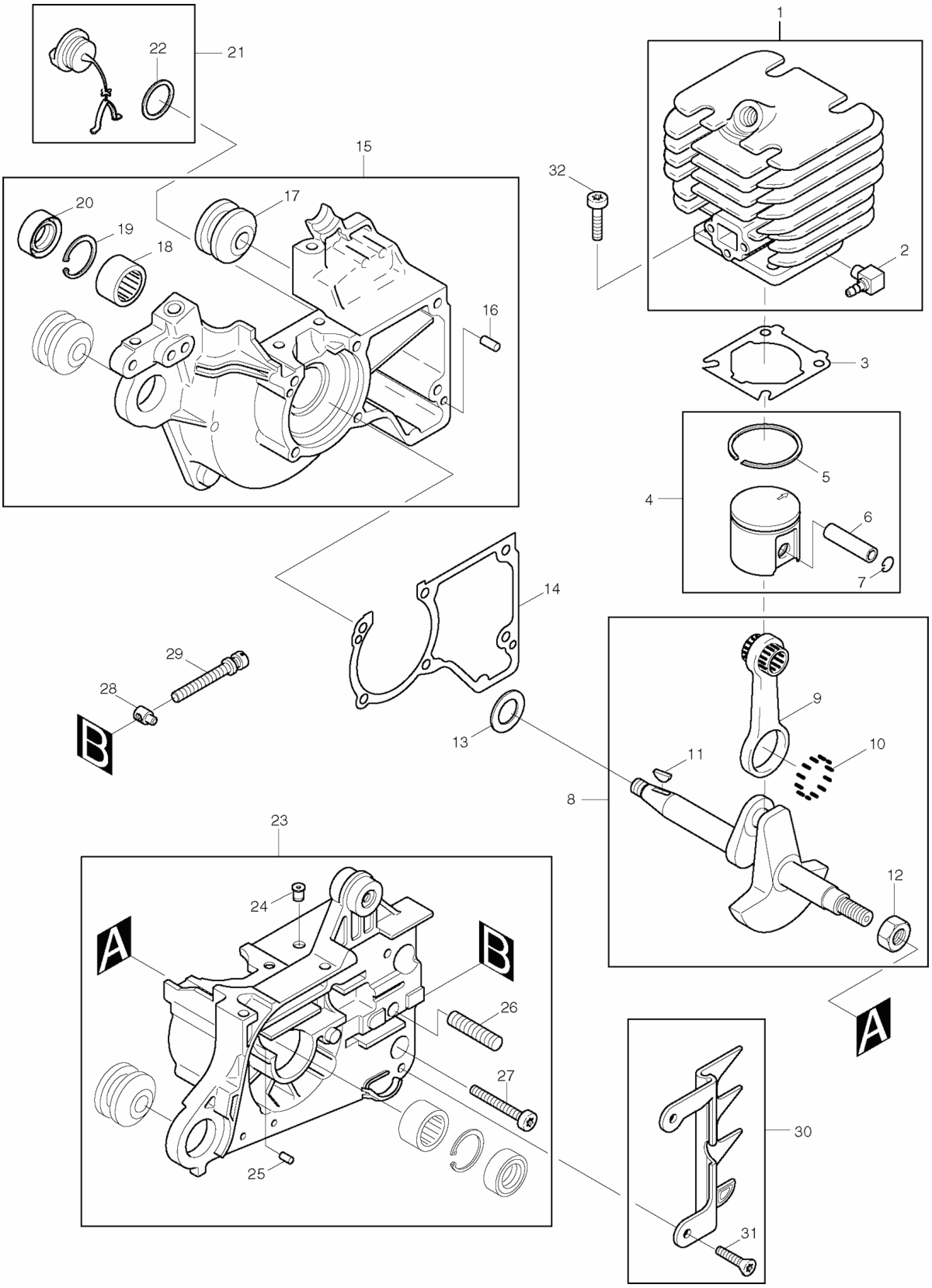

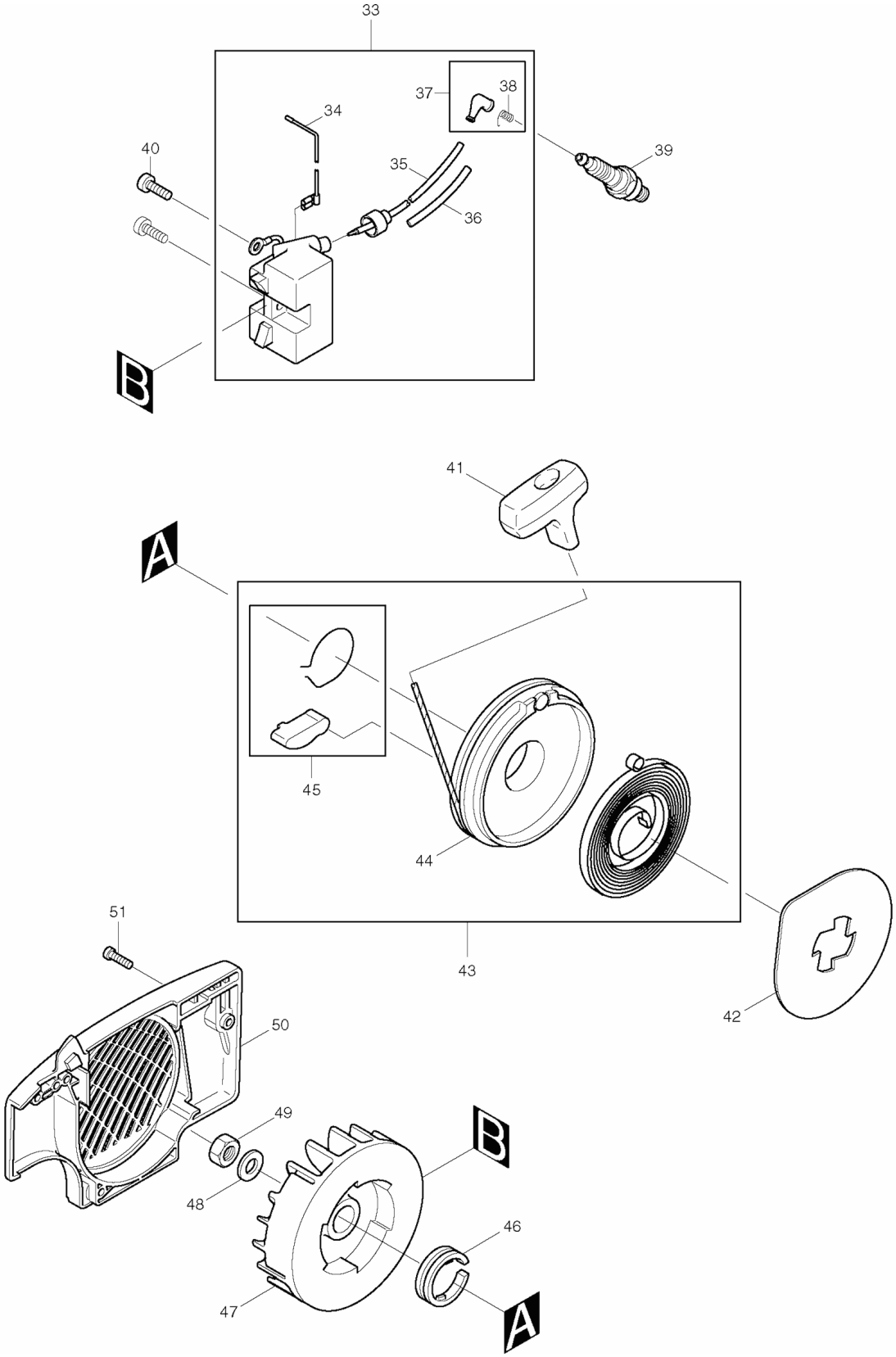
33
37
38
34
40
39
35
36
B
41
A
45
44
43
42
51
50
49
B
48
46
47
A

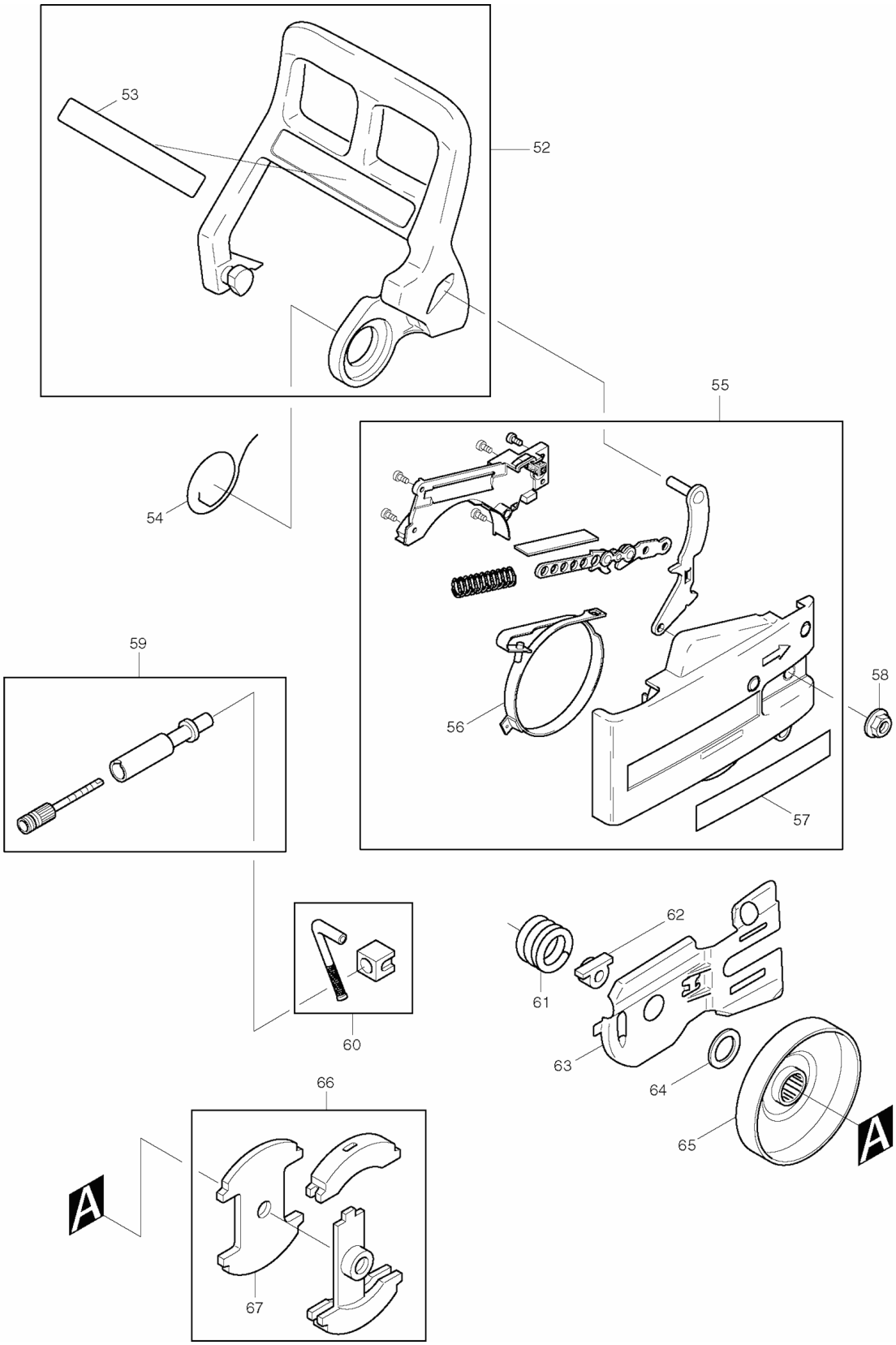
53
52
55
54
59
58
56
57
62
61
60
63
64
66
65
A
A
67

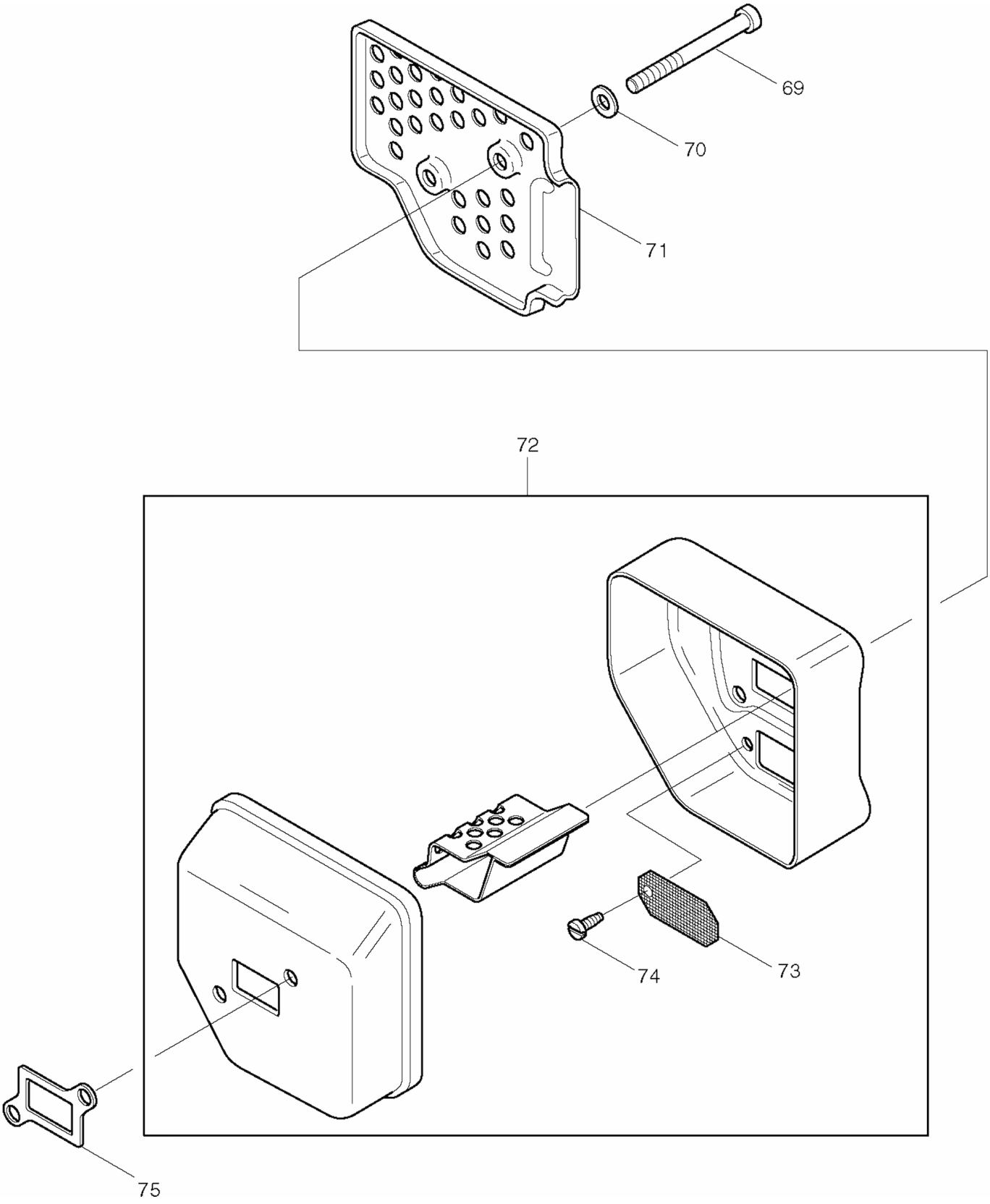
69
70
71
72
73
74
75

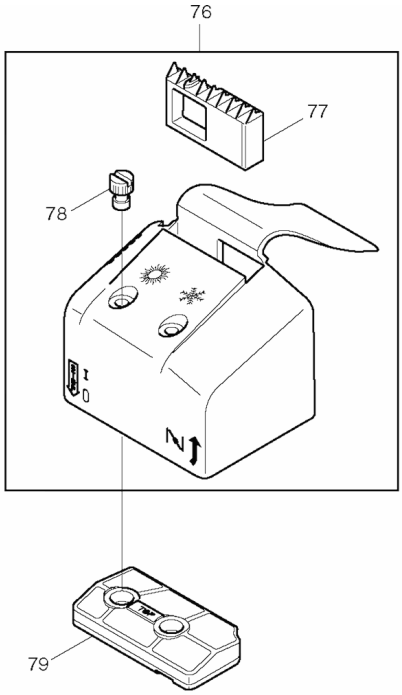
76
77
78
79

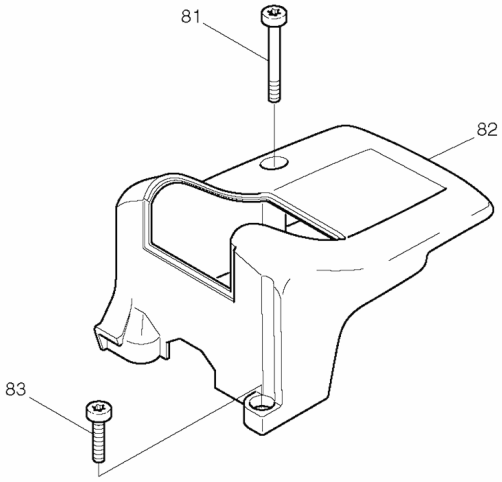
81
82
83

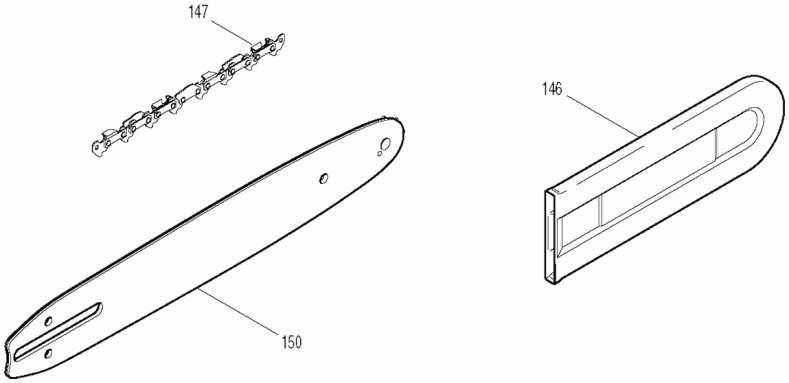
147
146
150

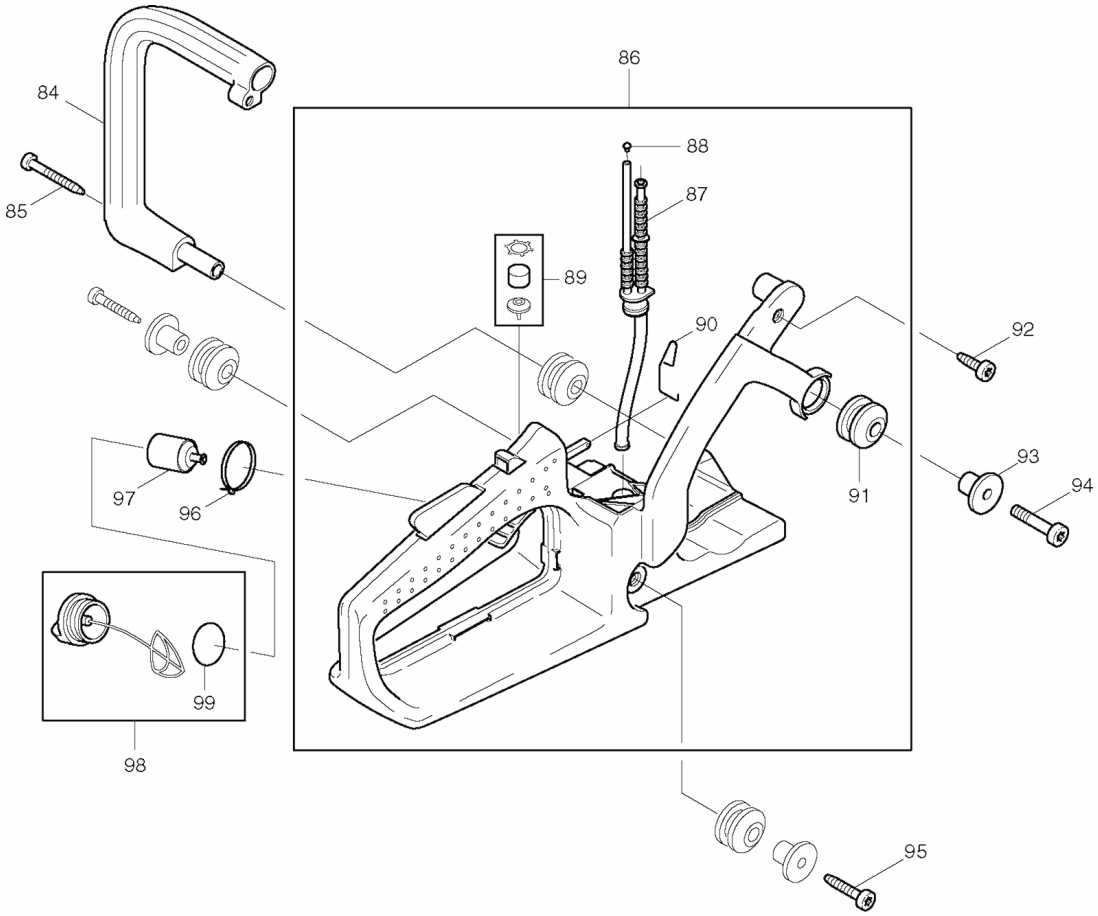
84
85
86
88
87
89
90
92
93
94
91
97
96
99
98
95

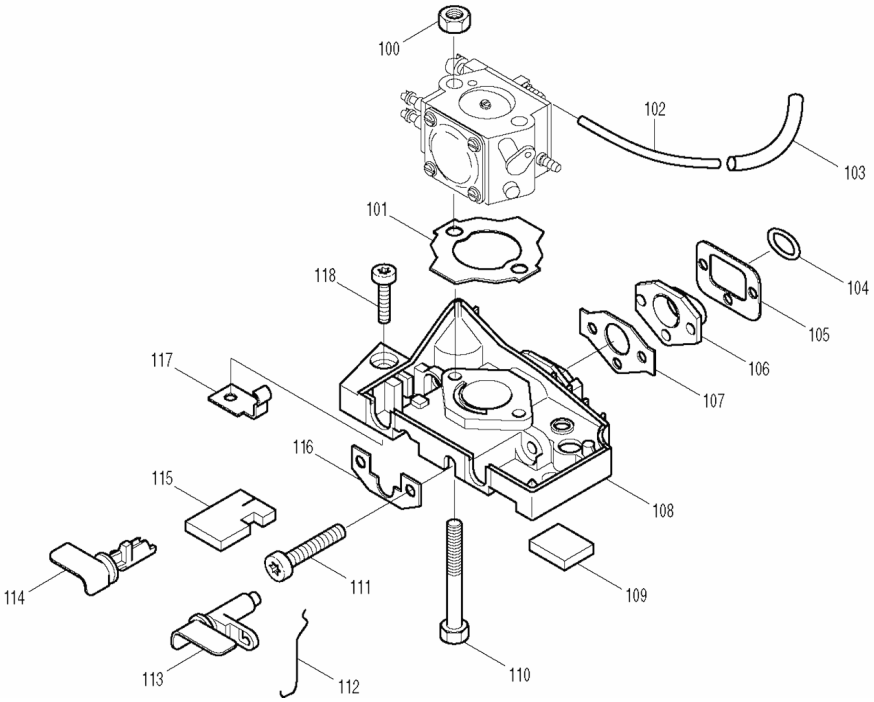
100
102
103
101
118
104
105
106
107
117
116
115
108
114
111
109
113
112
110

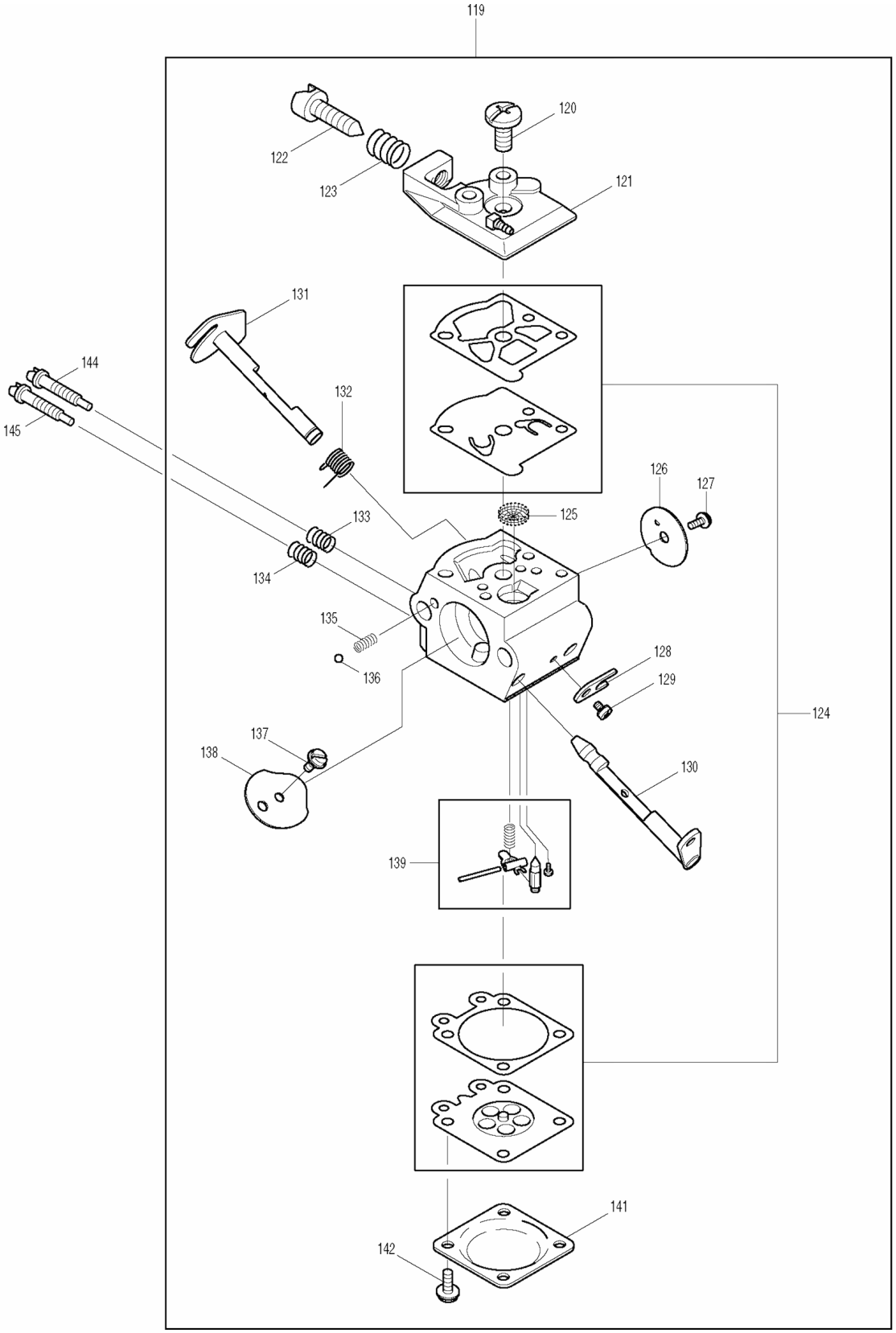
119
120
121
122
123
124
125
126
127
128
129
130
131
132
133
134
135
136
137
138
139
141
142
144
145